DIMENSIONS ACCORDING PIL10/15PP135

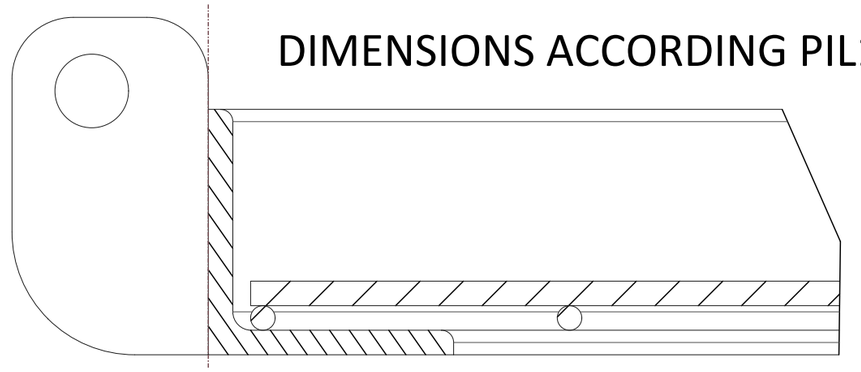

COUPE A-A
ECHELLE 1/1

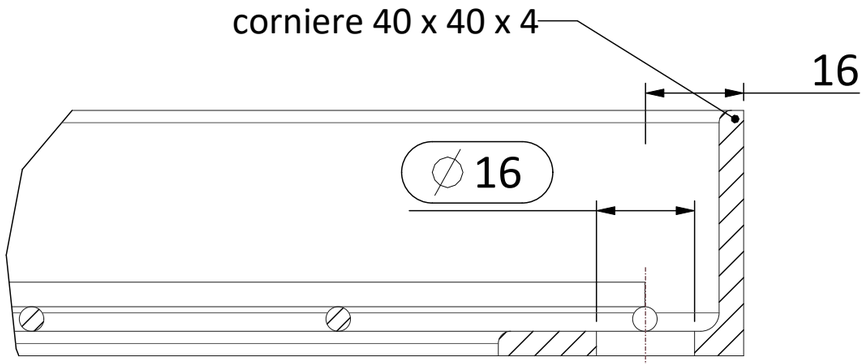

COUPE B-B
ECHELLE 1/1

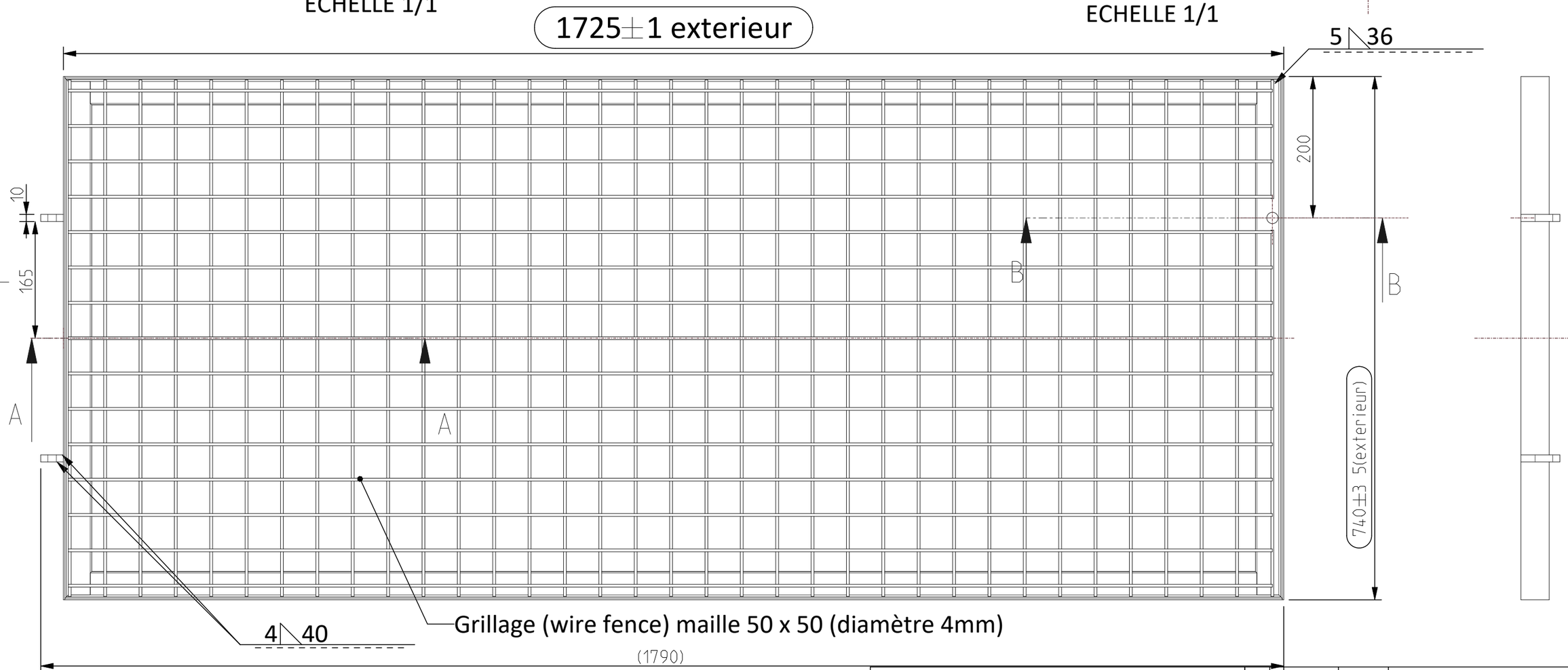

Grille anti-chute pour trappe L5T/L5C (1790 X 880)		-	-	-	-		
		-	-	-	-		
		-	-	-	-		
		-	-	-	-		
GACL5T/C (Ref.)	NA (Class)	C	04/03/2026	AB	Mise à jour plan		
		B	17/05/2018	-	mise à jour longueur/largeur		
Acier E24-2 (Material)	16,8 kg (mass)	A	11/05/2016	-	Version initiale		
		Rev.	Date	Author	Object		
galvanisation à chaud (Coating)	7,8 kg/dm^3 (Density)	PIL (Designed by)	11/05/2016 (D.date)	Christophe Quignon (Checked by)	04/03/2026 (C. date)		

- Approvisionnement : -
- Conditionnement : -
- Contrôle : -

Zone industrielle Pompey Industrie - 170, rue de la fonderie - BP5 - 54670 Custines - tél. : (33) 3 83 27 51 51

Model : ASSEM		Drawing		Size	Scale	Sheet
PIL05_16PP171	REV. C	PIL05_16PP171	REV. C	A3	17/100	1/1

échelle : 17/100 (A3)
page : 1/1

plan : PIL05_16PP171
modèle : PIL05_16PP171 (ASSEM)

Tous droits de reproduction, de transformation et d'utilisation sous une forme quelconque de ce document restent la propriété exclusive de PIL.
This drawing is the property of pil, it may not be copied or used for any purpose other than which it is supplied without the express written authority of PIL.